Y27系列耐环境推/拉式圆形电连接器

简介：

1、推 / 拉式锁紧机构，连接可靠、连接和分离方便快捷。
2、适用于盲目插合或其它插合情况，具有抗振动、防盐雾、防电磁干扰的性能，有防尘、防雨及气体密封等品种。
3、材料为铝合金、海军黄铜和不锈钢三种。
4、共有13种壳体号，1～121等18种芯数，有3～250A等10种电流规格。
5、Y27A系列电连接器有压接后松的品种。
6、Y27F、G、H系列电连接器适用于舰船环境，具有防水密封的性能。
7、符合国家军用标准GJB2905A-2004，性能参照美军标MIL-C-38999。

适用范围

Y27系列电连接器广泛应用于航天、航空、船舶、通讯等领域。

使用环境条件

-工作温度：－55～＋125℃
-工作气压：101.3kPa～1.33Pa
-相对湿度:40±2℃时,92%～98%
-振动:正弦振动:10～2000Hz加速度196m/S^2
随机振动:功率频谱密度0.4G^2/Hz,加速度均方根值23.1G
-冲击:980m/s^2
-加速度:980m/s^2
-耐盐雾:Y27、Y27A、B、C系列：48h、Y27F、G、H系列：铝合金壳体 96h；海军黄铜、不锈钢壳体 1000h
-电磁干扰屏蔽：干扰频率为100MHz～1GHz时，最小衰减45dB
-浸水：浸渍深度2m（仅Y27F、Y27G、Y27H系列）

主要技术性能：

-接触件额定电流（A）；

接触件插配直径（mm）		0.8	1.0	1.5	2.5	3.5	5.0	7.0	9.0	10.0	12.0
接触件额定电流	Y27	3	–	–	–		–	–	–	–	–
	Y27A	–	5	–	–		–	–	–	–	–
	Y27B	–	5	10	25	50	75	100	150	200	–
	Y27C	–	5	10	25	50	75	100	150	200	–
	Y27F	–	7.5	–	–		–	–	–	–	–
	Y27G	–	7.5	13	25	50	75	100	150	200	250
	Y27H	3	5	–	–		–	–	–	–	–

接触电阻（mΩ）

插配直径（mm）	0.8		1.0		1.5		2.5		3.5	5.0	7.0	9.0	10.0	12.0
材料	铜	铁	铜	铁	铜	铁	铜	铁	铜	铜	铜	铜	铜	铜
寿命试验前	12	25	10	12	7	10	1.5	5	1	0.7	0.5	0.4	0.4	0.3
寿命试验后	15	32	12	20	10	15	3	10	1.5	1	0.8	0.7	0.6	0.5

耐电压（V）

系列	试验电压(50Hz交流有效值)						
	Y27	Y27A	Y27B	Y27C	Y27F	Y27G	Y27H
标准条件	750	1300	1500	2500	2300	2300	1300
低气压不大于（1.33Pa）	100	200	200	300	200	200	200

绝缘电阻（mΩ）

系列		Y27	Y27A	Y27B	Y27C	Y27F	Y27G	Y27H
标准条件		1000	4000	5000	5000	5000	5000	4000
高温	普通	500	1000	1000	1000	1000	1000	1000
	烧结	200	200	200	200	200	200	–
潮湿		50	100	100	100	100	100	100
淋雨		20	20	20	20	–	–	–
浸水		–	–	–	–	20	20	20

标记示例

插头标记示例

Y27 A Ⅱ - 08 04 T J L F Ⅱ - B

- Y27系列
- 分系列号
- 主键与辅键夹角识别号
- 外壳号
- 接触件数目
- 电连接器型别：T-插头
- 接触件型别：J-插针 K-插孔
- L-电缆式
- 分离形式
- 尾部附件形式
- 壳体材料类别：不标注-铝合金、B-不锈钢、C-铜合金

外壳间电连续性：

-铝外壳的为0.01Ω

-插头或插座外壳中有一个为不锈钢或铁合金者为0.05Ω

插座气密性:

-橡胶密封:泄漏率不大于1Pa.cm³/s

-绕结密封:泄漏率不大于1×10⁻⁴Pa.cm³/s

-机械寿命:500次

注：(1)主键槽与辅键槽夹角识别号有:Ⅰ(不示出)、Ⅱ、Ⅲ.

(2) 各分系列外壳号和接触件数目见型谱说明。

(3) 接触件型别：

Y27系列有：J_1（K_1）指接触件焊线扁为台阶背靠背两方向排列。

Y27A系列有：J（K）指接触件焊线扁为平齐背靠背两方向排列，

J_1（K_1）指接触件焊线扁为台阶背靠背两方向排列，

J_3（K_3）指接触件为压接可拆卸式。

J_4（K_4）指接触件焊线扁为平齐单方向排列。

Y27B系列有：J（K）指接触件焊线扁为平齐单方向排列。

Y27C系列有：J（K）指接触件焊线扁为平齐单方向排列。

J_1（K_1）指接触件焊线扁为平齐背靠背两方向排列。

Y27F系列有：J（K）指接触件焊线扁为平齐单方向排列。

Y27G系列有：J（K）指接触件焊线扁为平齐单方向排列。

J_1（K_1）指接触件焊线扁为平齐背靠背两方向排列。

4）分离形式：A（不标出）-推/拉式、F-拉线分离式。

5）尾部附件形式：无-无尾部附件、Ⅱ-配Ⅱ型、Ⅲ-配Ⅲ、Ⅳ-配Ⅳ型、Ⅴ-配Ⅴ型、Ⅵ-配Ⅵ型、Ⅶ-配Ⅶ型；
Y27A、B、C系列只能配Ⅱ、ⅡA、Ⅲ、Ⅵ型尾部附件，不能配ⅡB、Ⅴ、Ⅵ、Ⅶ型尾部附件。
具体配套情况见附件介绍。

6）壳体材料类别：B、C适用于海洋环境。

示例

Y27A系列08号壳体装4芯插针的插头，主键和辅键夹角为Ⅱ，配Ⅲ型尾部附件，型号为Y27AⅡ-0804TJLⅢ

插座标记示例

注：(1)主键与辅键夹角识别有:I(不示出)、Ⅱ、Ⅲ.

(2) 各分系列外壳号和接触件数目见型谱说明。

(3) 接触件型别：

Y27系列有：J_1（K_1）指接触件焊线扁为台阶背靠背两方向排列。

Y27A系列有：J（K）指接触件焊线扁为平齐背靠背两方向排列，

J_1（K_1）指接触件焊线扁为台阶背靠背两方向排列，

J_3（K_3）指接触件为压接可拆卸式。

J_4（K_4）指接触件焊线扁为平齐单方向排列。

Y27B系列有：J（K）指接触件焊线扁为平齐单方向排列。

Y27C系列有：J（K）指接触件焊线扁为平齐单方向排列，

J_1（K_1）指接触件焊线扁为平齐背靠背两方向排列。

Y27F系列有：J（K）指接触件焊线扁为平齐单方向排列。

Y27G系列有：J（K）指接触件焊线扁为平齐单方向排列，

J_1（K_1）指接触件焊线扁为平齐背靠背两方向排列。

(4) 安装方式：L-电缆式、B-方形法兰盘安装、B1-方形法兰盘安装、B2-螺母安装、B3-锡焊安装、B4-穿墙安装（B4型的接触件型别J指插座两端均为插针接触件，接触件型号不注出指插座，一端为插针接触件：一端为插孔接触件）

(5) 密封形式：P（不标出）-非密封、M-橡胶密封、H-玻璃绕结密封。插座的安装方式和密封形式的组合情况见使用组合。

(6) 尾部附件形式：无-无尾部附件、Ⅱ-配Ⅱ型、Ⅲ-配Ⅲ型、Ⅳ-配Ⅳ型、Ⅴ-配Ⅴ型、Ⅵ-配Ⅵ型、Ⅶ-配Ⅶ型；Y27、Y27A、B、C系列只能配Ⅱ、ⅡA、Ⅲ、Ⅵ型尾部附件，不能配ⅡB、Ⅴ、Ⅵ、Ⅷ型尾部附件。具体配套情况见附件介绍。

(7) 壳体材料类别：B、C适用于海洋环境。

示例

Y27B系列12号壳体装3芯插孔的插座，B型方形法兰盘安装，主键和辅键夹角为I，橡胶密封，不配尾部附件，型号为Y27B-1203ZKBM

尾部附件标记示例

Y27 - 10 V B

Y27系列

外壳号

形式：
Ⅱ-可接热缩配套管式、Ⅲ-单夹线板式、Ⅳ-双夹线板式、
Ⅴ-屏蔽密封式、Ⅵ-90° 弯式屏蔽密封、Ⅶ-夹线式、Ⅷ-屏蔽式

区别号：：A、B、C、D、E、F、L指加长型（见Ⅳ型尾部附件）

示例

和Y27B系列12号壳体插头配合，和电缆的封装方式为热缩套管式，型号为Y27-12Ⅱ

金属保护帽标记示例

JS 27A - 08 T N L

- JS：金属保护帽
- 27A：适用产品系列代号：27A适用于Y27、Y27A、B、C；27F适用于Y27F、G、H、
- 08：外壳号
- T：插头、插座区别：T-用于插头；Z-用于插座
- N：镀层区别号：N-镀镍；H-红色氧化
- L：链子区别号：（无标注）-链子用户自备；L-金属链

示例

和Y27G系列20号壳体插头配合，表面红色氧化，不带金属链，型号为JS27F-20TH

Y27系列电连接器插头、插座、尾部附件、金属保护帽使用组合

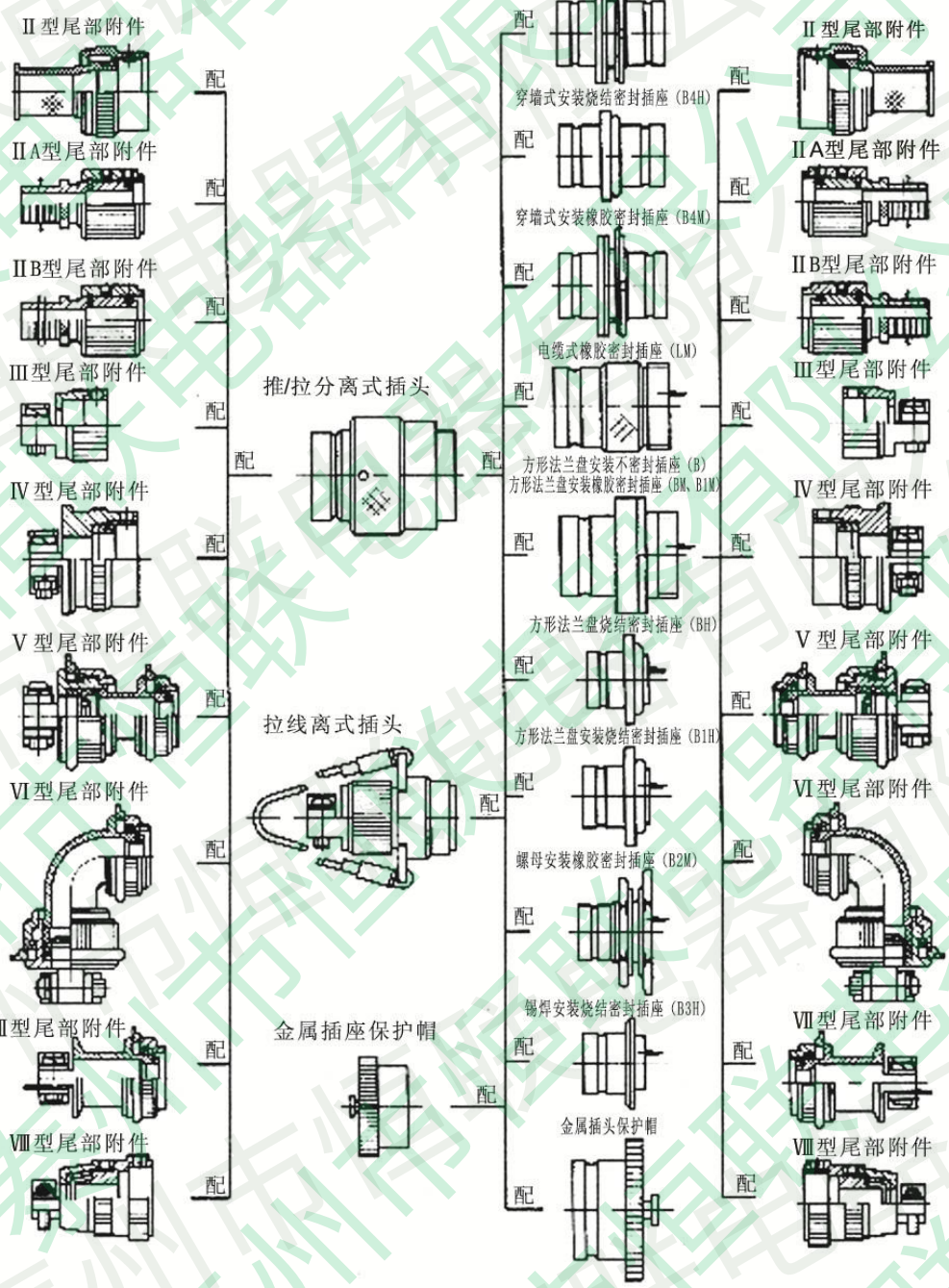

型谱

Y27系列型谱

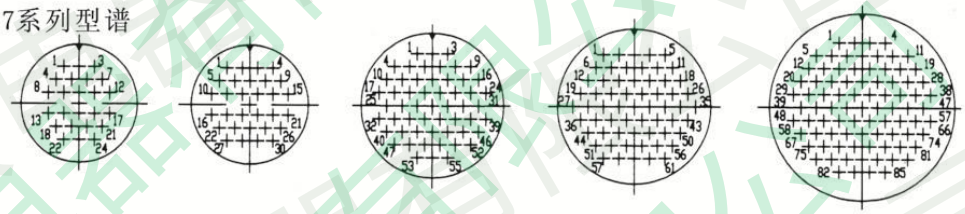

1424　1430　2255　2261　2485

Y27A系列型谱

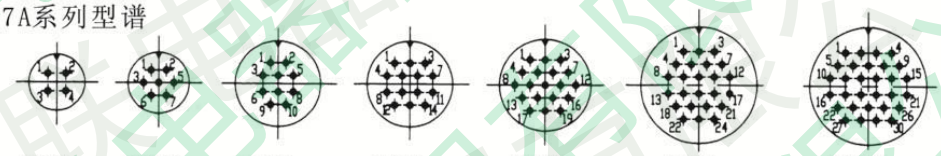

0804　1007　1410　1414　1619　2024　2030

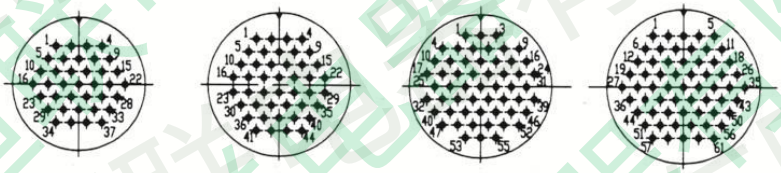

2237　2444　2455　2661

Y27B系列型谱

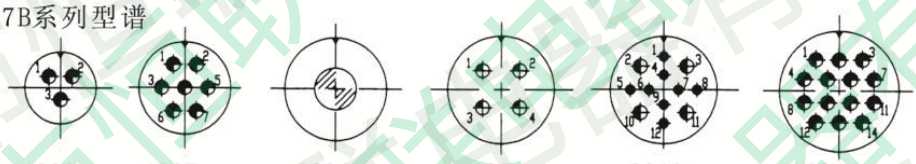

1203　1607　2001　2004　2012　2214

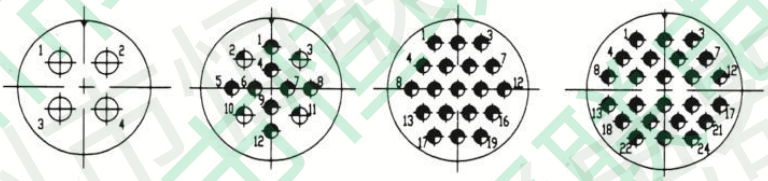

2404　2412　2419　2624

Y27C系列型谱

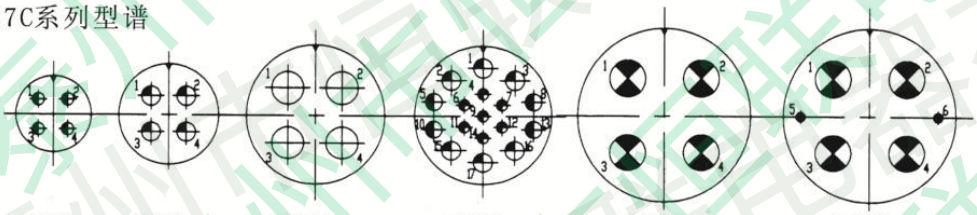

1604　2004　2604　2617　3004　3006

型谱

Y27F系列型谱

1004

1610

1814

2019

2224

2430

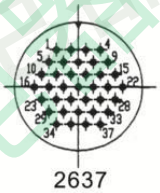
2637

2844

2855

Y27G系列型谱

1003

1203

1204

1405

1407

1604

1810

2004

2014

2424

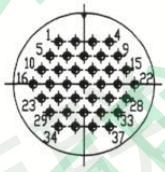
2837

3204

3255

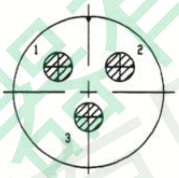
3203

Y27H系列型谱

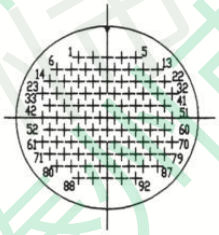
2692

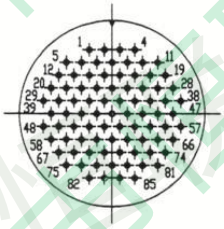
2885

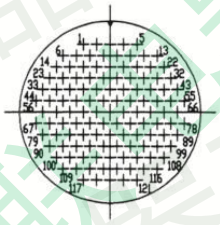
28121

型谱图说明：

型谱图中的▼表示主键（槽）位置

型谱图中的接触件位置序号，均指插合界面上的插孔的孔位号，注意：拉线分离插头和标记代号最后为W的插头的孔位号顺序与型谱图左右相反。

型谱图下方的四位数，前两位为外壳号，后两位为接触件数目。

接触件规格及表示符见下表

接触件插配直径（mm）		0.8	1.0	1.5	2.5	3.5	5.0	7.0	9.0	10.0	12.0
接触件额定电流(A)	Y27、Y27A、B、C、H	3	5	10	25	50	75	100	150	200	—
	Y27F、G	—	7.5	13	25	50	75	100	150	200	250
表示符		✚	●	◕	◐	◕	⊕	⊗	✠	⊕	⊕

外形及安装尺寸

Y27系列电连接器插头

推/拉分离式插头

推/拉分离式插头外形尺寸如下：

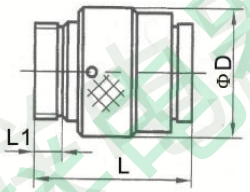

外壳号	D	Y27、Y27A B、C		Y27F、Y27G		Y27H		最大芯数产品的质量g
		L	L1	L	L1	L	L1	
08	19.5	31	5	32	6	—	—	15
10	21.5	31	5	32	6	—	—	18
12	23.5	31	5	32	6	—	—	21
14	26	31	5	32	6	—	—	24
16	28	31	5	32	6	—	—	27
18	30	31	5	32	6	—	—	35
20	33.5	31	5	32	6	—	—	40
22	36.5	31	5	32	6	—	—	47
24	39.5	32	6	34	7	—	—	63
26	43	32	6	34	7	34	7	108
28	46	32	6	34	7	34	7	102
30	50	37	6	—	—	—	—	123
32	53	—	—	38	7	—	—	125

Y27系列电连接器插座

电缆式插座

Y27、Y27A、Y27B、Y27C电缆式插座分为不密封和橡胶密封两种结构

其外形尺寸如下：

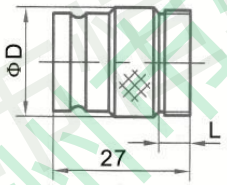

外壳号	08	10	12	14	16	18	20	22	24	26	28	30
D	15	17	19	21	23	25	28	31	33	36	39	42
L	5	5	5	5	5	5	5	5	6	6	6	6
最大芯数产品的质量 g	11	11	18	22	23	30	36	43	58	100	92	110

拉线分离式插头

Y27A-1619TK1LF配Ⅲ型尾部附件，该拉线分离式插头应在49.1N的轴向解锁力作用下分离，解锁距离不大于2.5mm

Y27B-2214TKLF配Ⅱ型尾部附件，该拉线分离式插头应在80～110N的轴向解锁力作用下分离，解锁距离不大于2.5mm。

拉线分离插头的孔位号顺序和型谱图中的顺序左右相反。

其外形尺寸和产品型号如下：

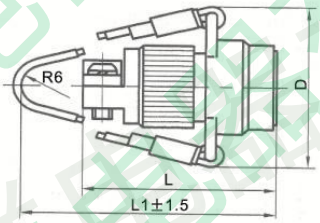

产品型号	接触件数目	D	L	L2	质量g
Y27A-1619TK1LFⅢ	19	46.6	47.5	120	70
Y27B-2214TKLFⅡ	14	58.6	65.5	132	118
Y27B-2214TKLFⅡ-B	14	58.6	65.5	132	150

Y27方形法兰盘安装烧结密封插座（安装形式：B）

安装形式为B的Y27方形法兰盘安装烧结密封插座带有O形圈，能和安装面板实现良好的密封。插座焊线端不能配尾部附件。

其外形、安装尺寸和产品型号如下：

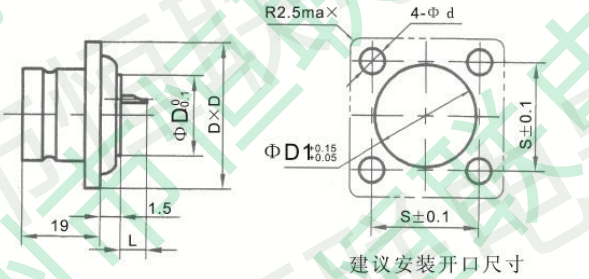

产品型号	接触件数目	D	S	D1	d1	Lmax	质量g
Y27-1424ZJ1BH Y27Ⅱ-1424ZJ1BH	24	26	20	15.5	3.6	2	23
Y27-1430ZJ1BH Y27Ⅱ-1430ZJ1BH	30	26	20	15.5	3.6	2	24.5
Y27-2261ZJ1BH Y27Ⅱ-2261ZJ1BH Y27Ⅲ-2261ZJ1BH	61	35	27	25.5	3.6	4	43

方形法兰盘安装橡胶密封插座

Y27、Y27A、Y27B、Y27C系列方形法兰盘安装插座分为不密封和橡胶密封两种结构。

Y27、Y27A系列的安装形式分为B和B1两种，Y27B、Y27C的安装形式为B。B和B1的区别为方形法兰盘的安装尺寸不同，B1的安装尺寸大于B。

其外形、安装尺寸如下：

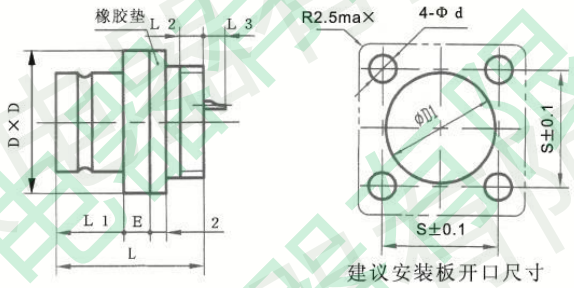

Y27A系列（安装形式：B）

外壳号	D	S	D1	d	E	L	L1	L2	L3max	最大芯数产品的质量g
08	21	15	14.5	3.6	1.5	27	16	5	0	10
10	22	16	16.5	3.6	1.5	27	16	5	0	12
12	24	18	18.5	3.6	1.5	27	16	5	1	14
14	26	20	20.5	3.6	1.5	27	16	5	1	20
16	27	21	22.5	3.6	1.5	27	16	5	1	24
18	30	23	24.5	3.6	1.5	27	16	5	2	26
20	32	25	27.5	3.6	1.5	27	16	5	3	30
22	35	27	30.5	3.6	1.5	27	16	5	3	36
24	37	29	33.5	3.6	2.2	27	16	5	0	50
26	40	31	36.5	3.6	2.2	27	16	5	0	69

Y27、Y27A系列（安装形式：B1）

外壳号	D	S	D1	d	E	L	L1	L2	L3max	最大芯数产品的质量g
10	24	18	16.5	3.6	1.5	27	16	5	0	13
14	27	21	20.5	3.6	1.5	27	16	5	1	20
16	29	23	22.5	3.6	1.5	27	16	5	1	24
24	41	32	33.5	3.6	2.2	27	16	6	0	50
26	44	35	36.5	3.6	2.2	27	16	6	0	69

Y27B系列（安装形式：B）

外壳号	D	S	D1	d	E	L	L1	L2	L3max	最大芯数产品的质量g
12	24	18	18.5	3.6	1.5	27	16	5	2	14
16	27	21	22.5	3.6	1.5	27	16	5	2	24
20	32	26	27.5	3.6	1.5	27	16	5	7	30
22	35	27	30.5	3.6	1.5	27	16	5	2	36
24	42	33	33.5	5.5	2.2	27	16	5	5	50
26	42	32	36.5	3.6	2.2	27	16	5	2	69

Y27C系列（安装形式：B）

外壳号	D	S	D1	d	E	L	L1	L2	L3max	最大芯数产品的质量g
16	27	21	22.5	3.6	1.5	27	16	5	2	24
20	32	25	27.5	3.6	1.5	27	16	6	2	30
26	43	34	36.5	5.5	2.2	27	16	6	5	69
30	50	40	42.5	5.5	2.2	27	16	4.5	7	82

Y27F、Y27C系列（安装形式：B）

外壳号	D	S	D1	d	E	L	L1	L2	L3max (F)	L3max (G)	最大芯数产品的质量g
08	21	15	14.5	3.6	1.5	29	17.5	5.5	1.2	1.2	10
10	22	16	16.5	3.6	1.5	29	17.5	5.5	1.2	1.2	12
12	24	18	18.5	3.6	1.5	29	17.5	5.5	1.2	2.2	14
14	26	20	20.5	3.6	1.5	29	17.5	5.5	1.2	1.2	20
16	27	21	22.5	3.6	1.5	29	17.5	5.5	1.2	1.2	24
18	30	23	24.5	3.6	2	29	17.5	5.5	1.2	1.2	26
20	33	26	27.5	3.6	2	29	17.5	5.5	1.2	1.2	30
22	36	28	30.5	3.6	2	29	17.5	5.5	1.2	1.2	36
24	39	31	33.5	3.6	2.5	29	17.5	5.5	1.2	1.2	50
26	42	33	36.5	3.6	2.5	29	17.5	5.5	1.2	1.2	69
28	45	36	39.5	3.6	2.5	29	17.5	5.5	1.2	1.2	84
32	52	42	45.5	5.5	2.5	29	17.5	5.5	1.2	6	94

Y27H系列（安装形式：B）

外壳号	D	S	D1	d	E	L	L1	L2	L3max (F)	L3max (G)	最大芯数产品的质量g
26	42	33	36.5	3.6	2.5	29	17.5	5.5	1.2	1.2	69
28	45	36	39.5	3.6	2.5	29	17.5	5.5	1.2	1.2	84

Y27、Y27A系列方形法兰盘安装烧结密封插座（安装形式：B1）

安装形式为B1的Y27、Y27A方形法兰盘安装烧结密封插座带有O形圈，能和安装面板实现良好的密封。接触件形式为插针。插座焊线端不能配尾部附件。

其外形、安装尺寸和产品型号如下：

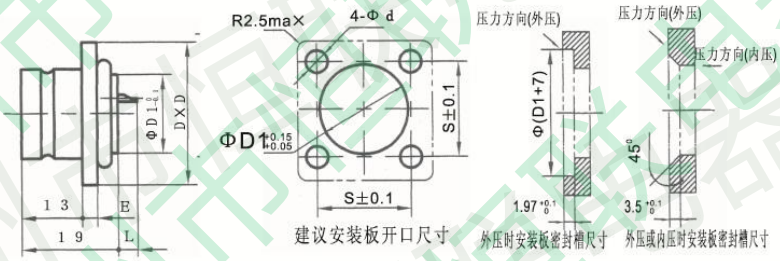

产品型号	D	S	D1	d	E	Lmax	质量 g
Y27A-1410ZJB1H	30	23.5	16.5	3.6	2	2	14
Y27A-1410ZJB1H*	52	29	22	4.5	2.5		
Y27A-1619ZJB1H	31.5	25	18.5	3.6	2	2	28
Y27-2255ZJB1H	37.5	31	26.5	3.6	2.5	2	43
Y27A-2237ZJB1H							42

Y27A-1410ZJB1H*是给用用户特殊设计的产品，在结构尺寸上和Y27A-1410ZJBIH有所不同。

Y27锡焊安装烧结密封插座(安装形式:B3)

Y27锡焊安装烧结密封插座为玻璃烧结结构、圆形法兰盘，将插座圆形法兰盘和安装面板进行锡焊来实现插座的固定和密封。插座焊线端不能配尾部附件。

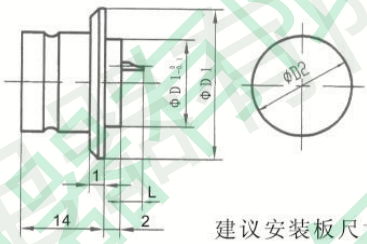

建议安装板尺寸

产品型号	D	D1	D2	Lmax	质量 g
Y27-1424ZJ1B3H Y27Ⅱ-1424ZJ1B3H	22.5	17	17.5	2	14
Y27-1430ZJ1B3H Y27Ⅱ-1430ZJ1B3H					18

螺母安装橡胶密封插座（安装形式：B2）

螺母安装橡胶密封插座带有O形圈，通过六角螺母压紧安装面板实现插座的固定和密封。插座上的弹性垫圈用来防止六角螺母的松动。插座焊线端不能配尾部附件。

其外形、安装尺寸和产品型号如下：

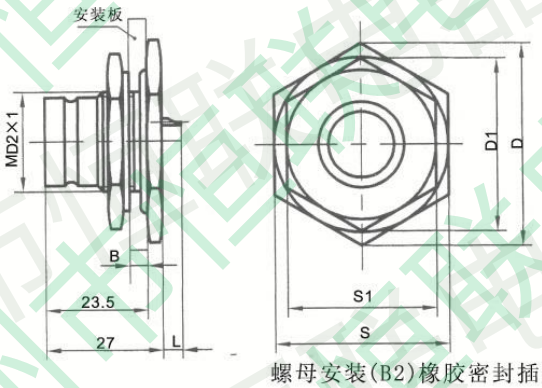

螺母安装(B2)橡胶密封插座

产品型号	D	D1	S	S1	D2	B	Lmax
Y27C-2604ZJB2M Y27C Ⅱ-2604ZJB2M Y27C-2604ZJB2M Y27C Ⅱ-2604ZJB2M	55.4	48.5	48	42	36	≤6	5

Y27A-0804ZJB2M*、Y27AⅡ-0804ZJB2M*是给用户特殊设计的产品，在结构尺寸上和螺母安装橡胶密封插座系列有所不同。质量16g其外形、安装尺寸如下：

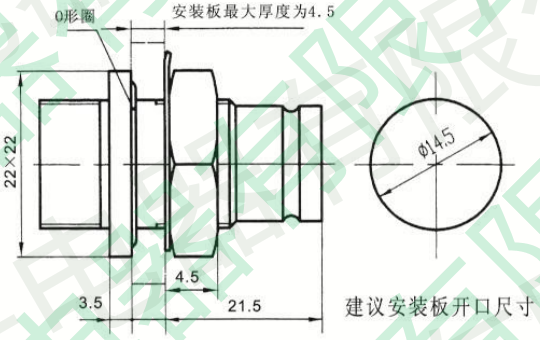

穿墙螺母安装烧结密封插座(安装形式:B2)

穿墙螺母安装烧结密封插座为圆形法兰盘安装,带有橡胶垫,通过圆形螺母压紧安装面板实现插座的固定和密封。插座上的防转垫圈用来防止圆形螺母的松动；插座两端部为插针；安装板最大厚度为5mm。

插座A端和B端分别配主键槽与辅键槽夹角识别号为Ⅲ和Ⅰ的插头,并且与B端的相配的插头的标记代号最后W字符.

其外形、安装尺寸和产品型号如下：

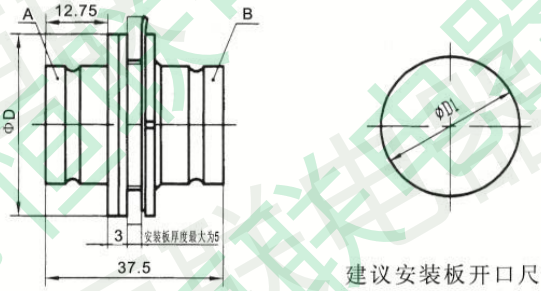

产品型号	接触件数目	D	D1	质量g
Y27-2255ZJB2H	55	40	30.5	101

穿墙安装烧结密封插座产品型号配套关系

产品型号	与A端配的插头型号	与B端配的插头型号
Y27-2255ZJB2H	Y27Ⅲ-2255TK1L	Y27-2255TK1LW

说明：Y27-2255TK1LW的孔位号顺序和型谱图中的顺序左右相反。

Y27F方形法兰盘安装烧结密封插座（安装形式：B）

Y27F-1610ZJBH方形法兰盘安装烧结密封插座带有O形圈，能和安装面板实现良好的密封；接触件形式为插针；插座焊线端不能配尾部附件。

其外形、安装尺寸如下:

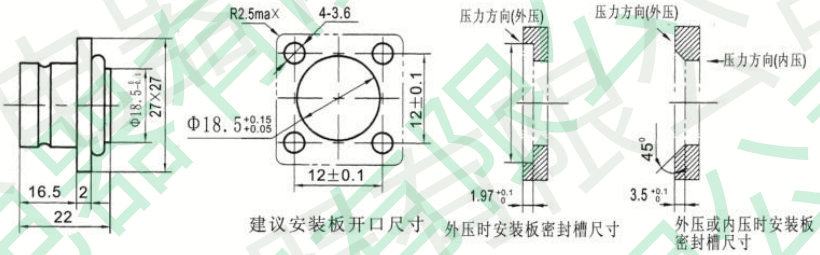

穿墙安装橡胶密封插座(安装形式:B4)

穿墙安装橡胶密封插座带有橡胶垫，通过圆形螺母压紧安装面板实现插座的固定和密封。插座上的防转垫圈用来防止圆形螺母的松动。插座A端配带插孔的插头，B端配带插针的插头。

其外形、安装尺寸和产品型号如下：

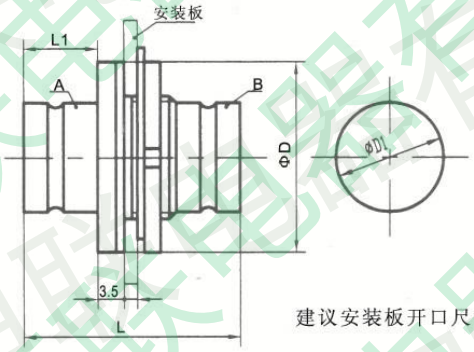

建议安装板开口尺寸

产品型号	接触件数目	L	L2	D	D1	面板厚度B	质量g
Y27A-0804ZB4M	A端为插针 B端为插孔	45	16	22	14.5	1.5～5	—
Y27A-1007ZB4M				24	16.5		—
Y27B-1203ZB4M				26	18.5		—
Y27A-1410ZB4M Y27A-1414ZB4M				28	20.5		38
Y27A-1619ZB4M Y27B-1607ZB4M				32	22.5		53
Y27A-2030ZB4M Y27A-2024ZB4M Y27B-2004ZB4M Y27A-2012ZB4M				37	27.5		75
Y27A-2237ZB4M Y27B-2214ZB4M Y27BⅡ-2234ZB4M				40	30.5		89
Y27A-2455ZB4M				43	33.5		112
Y27B-2404ZB4M Y27B-2412ZB4M Y27B-2419ZB4M Y27BⅡ-2419ZB4M							78
Y27A-2661ZB4M Y27B-2624ZB4M Y27BⅡ-2624ZB4M Y27C-2604ZB4M				46	36.5		128
Y27G-1203ZB4M		48	17.5	26	18.5		—

穿墙螺母安装烧结密封插座（安装形式:B4）

穿墙安装烧结密封插座为圆形法兰盘安装,带有“O”形圈。插座两端都为插针，安装板最大厚度为8mm。

插座A端和B端分别配主键槽与辅键槽夹角识别为Ⅲ和Ⅰ的插头，并与B端相配的插头的标记代号最后为W字符。

其外形、安装尺寸和产品型号如下：

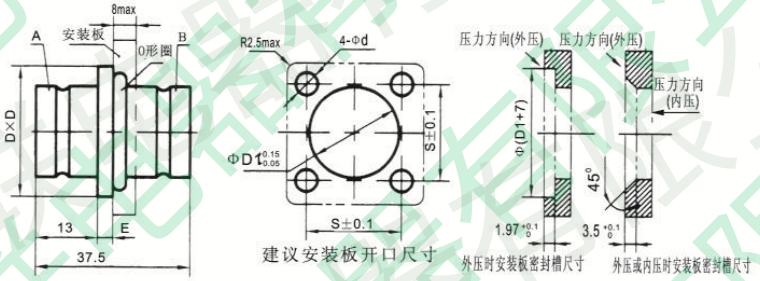

产品型号	接触件数目	D	S	D1	d	E	质量 g
Y27A-1619ZJB4H	19	31.5	25	20.5	3.6	2	53
Y27A-2237ZJB4H	37	37.5	31	28.5	3.6	2.5	85
Y27A-2255ZJB4H	55	37.5	31	28.5	3.6	2.5	89
Y27A-2214ZJB4H	14	37.5	31	28.5	3.6	2.5	98.5

穿墙安装烧结密封插座产品型号配套关系如下：

产品型号	与A端配的插头型号	与B端配的插头型号
Y27A-1619ZJB4H	Y27AⅢ-1619TK1L	Y27A-1619TK1LW
Y27A-2237ZJB4H	Y27AⅢ-2237TK1L	Y27A-2237TK1LW
Y27-2255ZJB4H	Y27Ⅲ-2255TK1L	Y27-2255TK1LW
Y27B-2214ZJB4H	Y27BⅢ-2214TK1L	Y27B-2214TK1LW

说明：型号标记代号最后为W插头的孔位号顺序和型谱图中的顺序左右相反

Y27A压接后松电连接器

Y27A压接后松电连接器其接触件采用MIL-C-81511的20号可拆卸接触件。

插头外形尺寸和产品型号如下：

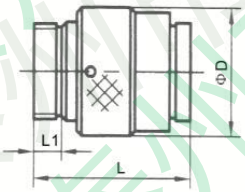

产品型号	D	L	L1	质量g
Y27A-2237TK3L	36.5	31	5	46
Y27A-2455TK3L	39.5	32	6	51

插座外形、安装尺寸和产品如下：

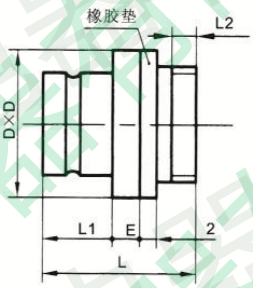

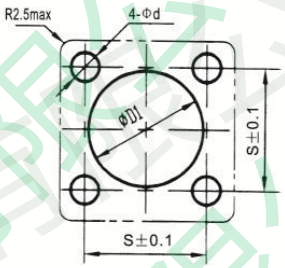

建议安装板开口尺寸

外壳号	D	S	D1	d	E	L	L1	L2	质量g
Y27A-2237ZJ3B	35	27	30.5	3.6	1.5	27	16	4.5	26
Y27A-2455ZJ3B	37	29	33.5	3.6	2.2	27	16	4.5	30

压接接触件适配导线范围和压接、取送工具型号如下：

线芯直径（mm）	导线截面（mm^2）	绝缘层最大外镜（mm）	压接强度（N）	压接工具	取送工具
0.64~0.8	0.2	Φ1.6	85	YJQ-W1	Jc6.490.006

Y27系列电连接器附件

为方便用户使用，Y27系列电连接器提供有Ⅱ型、ⅡA型、Ⅰ型、ⅡB型、Ⅲ型、Ⅳ型、Ⅴ型、Ⅵ型、Ⅶ型、Ⅷ型尾部附件和金属保护帽。用户在选用这些附件时，应充分考下表的内容。

附件名称、型号		适配的电连接器系列	浸水密封性	电磁屏蔽功能	适配的线缆	其他性能
Ⅱ型尾部附件		Y27、Y27A、B、C	—	有	较软的导线束	使连接器具有防尘、防潮、防淋雨等功能
ⅡA型尾部附件		Y27、Y27A、B、C	—	有	带屏蔽网的电缆线束	
ⅡB型尾部附件		Y27F、G、H	—	有	带屏蔽网的电缆线束	
Ⅲ型尾部附件		Y27、Y27A、B、C、F、G、H	—	—	较软的导线束	
Ⅳ型尾部附件		Y27、Y27A、B、C	—	—	较软的导线束	
Ⅴ型尾部附件		Y27F、G、H	有	有	带屏蔽网的防水电缆	
Ⅵ型尾部附件		Y27F、G、H	有	有	带屏蔽网的防水电缆	
Ⅶ型尾部附件		Y27F、G、H	—	有	带屏蔽网的电缆线束	
Ⅷ型尾部附件		Y27F、G、H	—	有	带屏蔽网的电缆线束	
金属保护帽	红色氧化	Y27、Y27A、B、C	—	—	—	保护连接器具有防尘、防潮、防淋雨等性能
	镀镍带链子	Y27、Y27A、B、C	—	有	—	
	红色氧化	Y27F、G、H	—	—	—	
	镀镍带链子	Y27F、G、H	—	有	—	

Ⅱ型尾部附件

Ⅱ型尾部附件适用于夹紧较软的导线束，也能用来连接接带有较硬护套和屏蔽网的电缆。尾部附件外可以缩热缩套管。

Ⅱ型尾部附件和连接器的连接处设置有密封圈。

Ⅱ型尾部附件外件尺寸和型号如下：

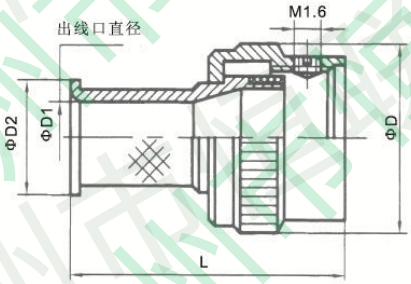

型号	相配外壳号	D	D1	D2	L
08Ⅱ	08	19	5.5	9.5	36
10Ⅱ	10	21	7.5	11.5	36
12Ⅱ	12	23	9.5	13.5	36
14Ⅱ	14	25	11.5	15.5	36
16Ⅱ	16	27	13.5	17.5	37
20Ⅱ	20	33	18.5	22.5	38
22Ⅱ	22	36	21.5	25.5	39
24Ⅱ	24	39	23.5	27.5	39
26Ⅱ	26	42	26.5	30.5	42

ⅡA型尾部附件

ⅡA型尾部附件适用于夹紧较软的导线束，也能用来连接带有较硬护套和屏蔽网的电缆。可以通过记忆环来压紧屏蔽网，尾部附件外可以缩热缩套管。

ⅡA型尾部附件和连接器连接处设置有密封圈。

ⅡA型尾部附件形尺寸和型号如下：

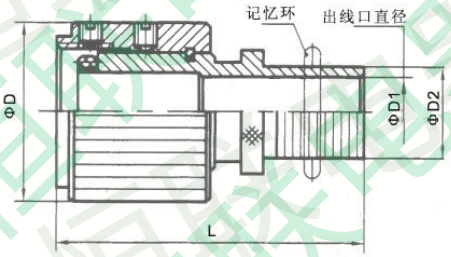

型号	相配外壳号	D	D1	D2	L
Y27-08ⅡA	08	20	7.5	9.5	33.5
Y27-10ⅡA	10	22	9	11	33.5
Y27-12ⅡA	12	24	10.7	12.7	33.5
Y27-14ⅡA	14	26	12.3	14.3	33.5
Y27-16ⅡA	16	28	13.9	15.9	35.5
Y27-20ⅡA	20	33	20.2	22.2	37.5
Y27-22ⅡA	22	36	23.4	25.4	37.5
Y27-24ⅡA	24	39	26.5	28.5	38.5
Y27-26ⅡA	26	42	29.8	31.8	41.5

ⅡB型尾部附件

ⅡB型尾部附件适用于夹紧较软的导线束，也可能用来连接带有较硬护套和屏蔽网的电缆。可以通过记忆环来压紧屏蔽网，尾部附件外可以缩热缩套管。

ⅡB型尾部附件和连接器连接处设置有密封圈。

ⅡB型为尾部附件外形尺寸和型号如下：

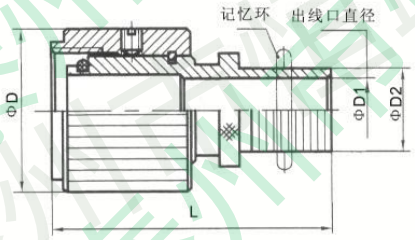

型号	相配外壳号	D	D1	D2	L
Y27-10ⅡB	10	22	9	11	31.6
Y27-12ⅡB	12	24	10.7	12.7	31.6
Y27-14ⅡB	14	26	12.3	14.3	31.6
Y27-16ⅡB	16	28	13.9	15.9	33.6
Y27-20ⅡB	20	30	17	19	33.5
Y27-22ⅡB	22	33	20.2	22.2	35.6
Y27-24ⅡB	24	36	23.4	25.4	35.6
Y27-26ⅡB	26	39	26.5	28.5	36.6
Y27-28ⅡB	28	42	29.8	31.8	39.6
Y27-30ⅡB	30	45	33	35	39.6
Y27-32ⅡB	32	51	39.3	41.3	39.6

Ⅲ型尾部附件

Ⅲ型尾部附件适用于夹紧较软的导线束

Ⅲ型尾部附件内部灌封后才具有防潮功能。

Ⅲ型尾部附件外形尺寸和型号如下：

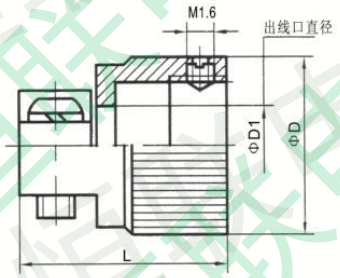

型号	相配外壳号	D	D1	L
08Ⅲ	08	17	6	19
10Ⅲ	10	19	8	19
12Ⅲ	12	20	8	19
14Ⅲ	14	22	10	20
16Ⅲ	16	24	12	22
18Ⅲ	18	26	12	22
20Ⅲ	20	29	16	24
22Ⅲ	22	32	18	25
24Ⅲ	24	37	24	26
26Ⅲ	26	39	26	29
28Ⅲ	28	41	26	29
30Ⅲ	30	44	30	35
32Ⅲ	32	47	36	38

Ⅳ型尾部附件

Ⅳ型尾部附件适用于夹紧较软的导线束。也可能用来连接带有较硬护套和屏蔽网的电缆。（特别是加长的Ⅳ型尾部附件）。

Ⅳ型尾部附件和连接器连接处设置有密封圈，内部灌封后才具有防潮功能。

Ⅳ型尾部附件附件外形尺寸和型号如下：

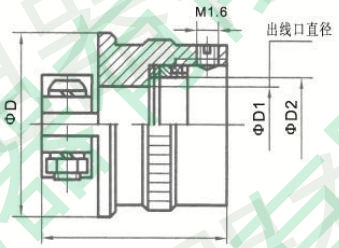

型号	相配外壳号	D	D1	D2	L
Y27-16Ⅳ	16	35	22	15.8	32
Y27-20Ⅳ	20	37	24	20.8	32
Y27-26Ⅳ	26	46	28	29	40
Y27-26ⅣL	26	46	28	29	53
Y27-30Ⅳ	30	54	36	35	56
Y27-30ⅣL	30	54	36	35	85

V型尾部附件

V型尾部附件设置有密封圈和屏蔽网压环，适用于夹紧带屏蔽网的防水电缆。具有密封和电磁屏蔽功能。

V型尾部附件外形尺寸和型号如下：

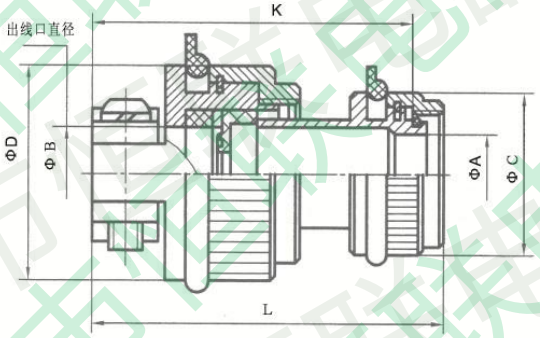

型号	A	B	C	D	K	L	Tmin	Tmax
Y27-10VA	9.6	11	23	27	54	59	6.0	11.0
Y27-10VD	9.6	13	23	29	54	59	6.0	13.0
Y27-12VA	11.6	11	25	27	46	51	6.0	11.0
Y27-12VB	11.6	13	25	29	54	59	8.0	13.0
Y27-12VC	11.6	15	25	31	54	59	10.0	15.0
Y27-12VD	11.6	18	28	34	54	59	12.0	18.0
Y27-14VA	13.6	11	26	27	47	52	6.0	11.0
Y27-14VD	13.6	13	26	29	47	52	8.0	13.0
Y27-14VD	13.6	15	26	31	57	62	10.0	15.0
Y27-16V	15.6	11	28	27	47	52	6.0	11.0
Y27-16VA	15.6	15	28	31	49	54	10.0	15.0
Y27-16VB	15.6	18	28	34	60	65	12.0	18.0
Y27-18VA	17.6	15	31	31	49	54	10.0	15.0
Y27-18VB	17.6	18	31	34	60	65	10.0	18.0
Y27-18VD	17.6	21	31	37	65	70	12.0	21.0
Y27-18VF	17.6	24	34	40	65	70	14.0	24.0
Y27-20VA	20.6	18	34	34	51	56	12.0	18.0
Y27-20VB	20.6	21	34	37	68	73	14.0	21.0
Y27-20VC	20.6	24	34	40	68	73	16.0	24.0
Y27-20VD	20.6	27	37	43	68	73	18.0	27.0

型号	A	B	C	D	K	L	Tmin	Tmax
Y27-22VA	23.6	21	37	37	57	62	14.0	21.0
Y27-22VB	23.6	24	37	40	71	76	16.0	24.0
Y27-22VC	23.6	27	37	43	71	76	18.0	27.0
Y27-22VD	23.6	33	43	51	76	81	22.0	33.0
Y27-24VA	25.6	21	40	37	57	63	14.0	21.0
Y27-24VB	25.6	24	40	40	57	63	16.0	24.0
Y27-24VC	25.6	27	40	43	71	77	18.0	27.0
Y27-24VD	25.6	30	40	48	71	77	20.0	30.0
Y27-24VE	25.6	36	46	54	76	82	24.0	36.0
Y27-26VA	28.6	24	42	40	59	65	16.0	24.0
Y27-26VB	28.6	27	42	43	59	65	18.0	27.0
Y27-26VC	28.6	30	42	48	74	80	20.0	30.0
Y27-28VA	31.6	27	46	43	59	65	18.0	27.0
Y27-28VB	31.6	30	46	48	59	65	20.0	30.0
Y27-28VC	31.6	33	46	51	81	87	22.0	33.0
Y27-28VD	31.6	39	49	57	81	87	28.0	39.0
Y27-28VE	31.6	46	56	65	81	87	28.0	46.0
Y27-32VA	37.6	46	58	65	81	87	28.0	46.0

Ⅵ型尾部附件

Ⅵ型尾部附件是90°弯式出线结构。其和Ⅴ型尾部附件一样设置有密封圈和屏蔽网压环，适用于夹紧带屏蔽网防水电缆。具有密封和电磁屏蔽功能。

Ⅵ型尾部附件外形尺寸和型号如下：

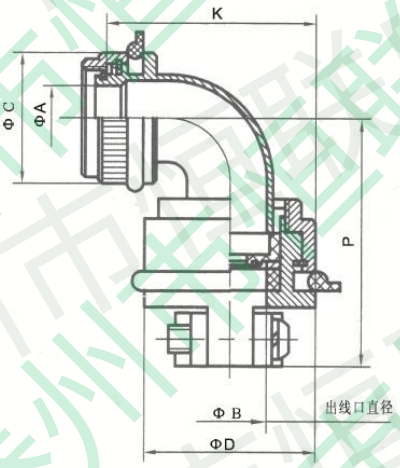

型号	A	B	C	D	K	Tmin	Tmax	P
Y27-18 VID	17.6	21	31	37	46.5	12.0	21.0	67.5
Y27-18 VIF	17.6	24	34	40	49.5	14.0	24.0	69
Y27-20 VIB	20.6	21	34	37	46.5	14.0	21.0	68.5
Y27-20 VIC	20.6	24	34	40	49.5	16.0	24.0	70
Y27-20 VID	20.6	27	37	43	52.5	18.0	27.0	71.5
Y27-22 VIA	23.6	21	37	37	48	14.0	21.0	73.5
Y27-22 VIB	23.6	24	37	40	49.5	16.0	24.0	75
Y27-22 VIC	23.6	27	37	43	52.5	18.0	27.0	76.5
Y27-22 VID	23.6	33	43	51	59.5	22.0	23.0	84.5
Y27-24 VIA	25.6	21	40	37	49	14.0	21.0	73.5
Y27-24 VIB	25.6	24	40	40	50.5	16.0	24.0	75
Y27-24 VIC	25.6	27	40	43	52.5	18.0	27.0	76.5
Y27-24 VID	25.6	30	40	48	56.5	20.0	30.0	78
Y27-24 VIE	25.6	36	46	54	62.5	24.0	36.0	86
Y27-26 VIA	28.6	24	42	40	52	16.0	24.0	76
Y27-26 VIB	28.6	27	42	43	53.5	18.0	27.0	77.5
Y27-26 VIC	28.6	30	42	48	56.5	20.0	30.0	79
Y27-28 VIA	31.6	27	46	43	55	18.0	27.0	77.5
Y27-28 VIB	31.6	30	46	48	57.5	20.0	30.0	79
Y27-28 VIC	31.6	33	46	51	59.5	22.0	33.0	85.5
Y27-28 VID	31.6	39	49	57	65.5	28.0	39.0	88.5
Y27-28 VIE	31.6	46	56	65	73	28.0	46.0	91.5
Y27-32 VIA	37.6	46	58	65	73	28.0	46.0	91.5

注:T为允许的与尾部附件密封圈接触处的电缆护套外径

Ⅶ型尾部附件外形尺寸

Ⅶ型尾部附件适用于夹紧带屏蔽网电缆。具有电磁屏蔽功能。

Ⅶ型尾部附件外形尺寸和型号如下：

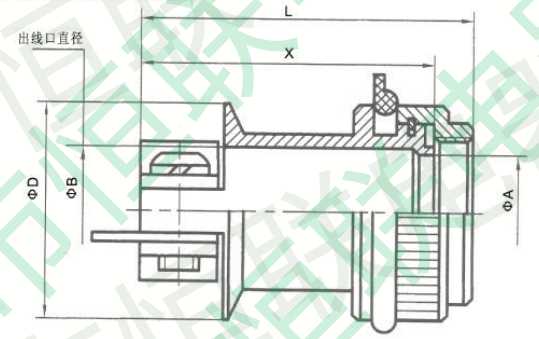

型号	A	B	D	X	L
Y27-10 ⅦA	12	12	27	30	35
Y27-12 ⅦA	12	12	27	30	35
Y27-12 ⅦB	15	16	31	40	45
Y27-14 ⅦA	14	14	29	35	40
Y27-16 ⅦA	16	16	31	35	40
Y27-18 ⅦA	19	19	34	35	40
Y27-18 ⅦB	21	22	37	50	55
Y27-20 ⅦA	22	22	37	45	50
Y27-20 ⅦB	24	25	40	55	60
Y27-22 ⅦA	25	25	40	45	50
Y27-22 ⅦB	27	28	43	55	60
Y27-24 ⅦA	25	25	40	45	51
Y27-24 ⅦB	29	31	48	60	66
Y27-26 ⅦA	28	28	48	50	56
Y27-28 ⅦA	31	31		55	61
Y27-28 ⅦB	35	40	57	65	71
Y27-32 ⅦA	41	46	64	65	71

Ⅷ型尾部附件

Ⅷ型尾部附件适用于夹紧带屏蔽网的电缆。具有电磁屏蔽功能。
Ⅷ型尾部附件外形尺寸和型号如下：

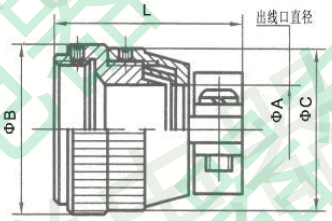

型号	相配外壳号	A	B	C	L
Y27-10 Ⅷ	10	7	22	22	36
Y27-12 Ⅷ	12	16	24	30	38
Y27-16 Ⅷ	16	11	28	26	40
Y27-18 Ⅷ	18	9	30	24	40
Y27-24 Ⅷ	24	11	39	26	42
Y27-26 Ⅷ	26	14	42	28	42

Y27列电连接器金属保护帽

金属保护帽用于连接器在非插合状态下保护其接触件不受损,同时具有防尘、防潮、防淋雨作用。

金属插座保护帽

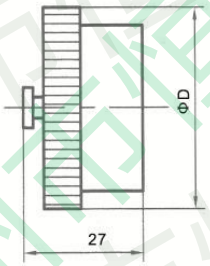

适配于Y27、Y27A、B、C		适配于Y27F、G、H		D	链长
红色氧化	镀镍，带链子	红色氧化	镀镍，带链子		
JS27A-08ZH	JS27A-08ZNL	—	—	20.5	100
JS27A-10ZH	JS27A-10ZNL	JS27F-10ZH	JS27F-10ZNL	22.5	
JS27A-12ZH	JS27A-12ZNL	JS27F-12ZH	JS27F-12ZNL	24.5	
JS27A-14ZH	JS27A-14ZNL	JS27F-14ZH	JS27F-14ZNL	27	
JS27A-16ZH	JS27A-16ZNL	JS27F-16ZH	JS27F-16ZNL	29	150
JS27A-18ZH	JS27A-18ZNL	JS27F-18ZH	JS27F-18ZNL	31	
JS27A-20ZH	JS27A-20ZNL	JS27F-20ZH	JS27F-20ZNL	34	
JS27A-22ZH	JS27A-22ZNL	JS27F-22ZH	JS27F-22ZNL	37	
JS27A-24ZH	JS27A-24ZNL	JS27F-24ZH	JS27F-24ZNL	39.5	
JS27A-26ZH	JS27A-26ZNL	JS27F-26ZH	JS27F-26ZNL	42.5	
—	—	JS27F-28ZH	JS27F-28ZNL	45.5	
JS27A-30ZH	JS27A-30ZNL	—	—	48	
—	—	JS27F-32ZH	JS27F-32ZNL	51	

金属插头保护帽

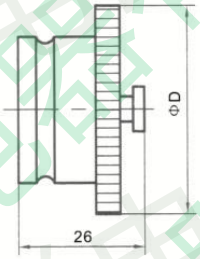

适配于Y27、Y27A、B、C		适配于Y27F、G、H		D	链长
红色氧化	镀镍，带链子	红色氧化	镀镍，带链子		
JS27A-08TH	JS27A-08TNL	—	—	20	100
JS27A-10TH	JS27A-10TNL	JS27F-10TH	JS27F-10TNL	22	
JS27A-12TH	JS27A-12TNL	JS27F-12TH	JS27F-12TNL	24	
JS27A-14TH	JS27A-14TNL	JS27F-14TH	JS27F-14TNL	26.5	
JS27A-16TH	JS27A-16TNL	JS27F-16TH	JS27F-16TNL	28.5	150
JS27A-18TH	JS27A-18TNL	JS27F-18TH	JS27F-18TNL	30.5	
JS27A-20TH	JS27A-20TNL	JS27F-20TH	JS27F-20TNL	33.5	
JS27A-22TH	JS27A-22TNL	JS27F-22TH	JS27F-22TNL	36.5	
JS27A-24TH	JS27A-24TNL	JS27F-24TH	JS27F-24TNL	39	
JS27A-26TH	JS27A-26TNL	JS27F-26TH	JS27F-26TNL	42	
—	—	JS27F-28TH	JS27F-28TNL	45	
JS27A-30TH	JS27A-30TNL	—	—	52	
—	—	JS27F-32TH	JS27F-32TNL	50	

定货指南

一般情况下用优先选用键位夹角识别号为“Ⅰ”型的产品，当在同一面板上安装两个以上相同型号的产品时，再选用键位夹角识别号为“Ⅱ”型的产品。